Trappes de visite / *Inspection hatches*

Référence
C10022

Trappe métal plafond staff « batteuse à vis » – 500x500

Metal «screw-locked» inspection hatch for plaster ceiling – 500×500



DESCRIPTION

Trappe de visite métal pour plafond satff «batteuse à vis» à sceller. Permet l'accès aux divers réseaux en plafond pour construction en staff. Forte épaisseur d'acier du cadre et paumelles fixes, conçues pour une utilisation intensive.

Dimensions	Épaisseur
500×500mm	32mm
Matière	**Fonction**
Acier zingué	-

CARACTÉRISTIQUES TECHNIQUES

Fermeture	Application	Côte de passage	Côte de réservation	Côte hors-tout
Batteuse à vis	Plafond staff	470×500mm	510×510mm	540×540mm



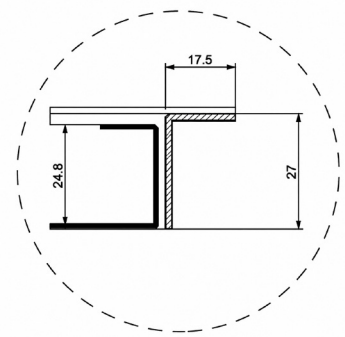

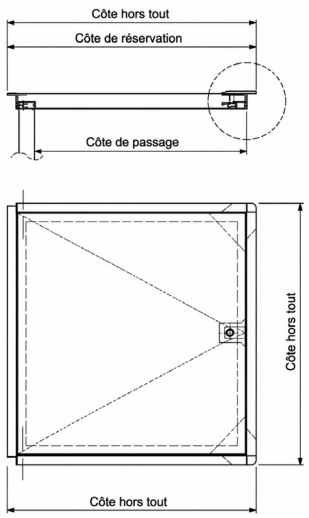

AVANTAGES PRODUIT

- Pose simple et rapide
- Acier zingué laqué blanc
- Instruction de montage
- Fermeture intégrée

+33 1 45 76 20 80
+33 6 64 47 85 40
cotramil@cotramil.com

COTRAMIL diffusion

7 allée Louis Bleriot
Z.A PONROY
94420 Le Plessis-Trévise