# Trappes de visite / *Inspection hatches*

## Trappe BA13 hydro « pousser-lâcher » – 600×600

*Gypsum water repellent «push-to-open» inspection hatch – 600×600*

Référence
C11005

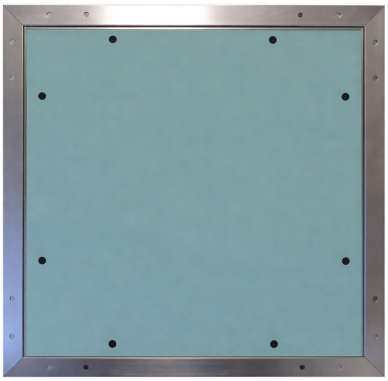

## DESCRIPTION

Trappe de visite en plaque de plâtre hydrofuge BA13 «pousser-lâcher» avec cadre aluminium.

Également disponible en 15,18,25 et 43mm d'épaisseur, sur demande.

| Dimensions | Épaisseur |
|---|---|
| 600×600mm | 13mm |
| **Matière** | **Fonction** |
| Plâtre et alu | Hydrofuge |

## CARACTÉRISTIQUES TECHNIQUES

| Fermeture | Application | Côte de passage | Côte de réservation | Côte hors-tout |
|---|---|---|---|---|
| Pousser-lâcher | Mur et plafond | 600×600mm | 605×605mm | 645×645mm |

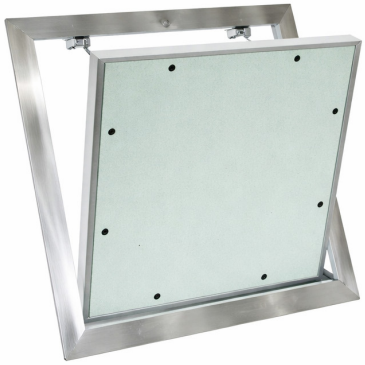

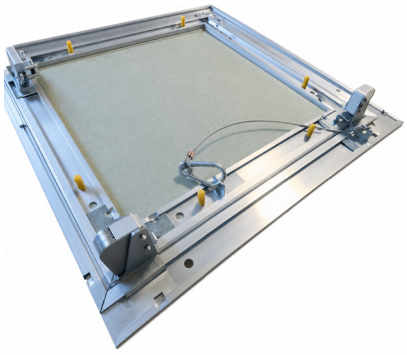

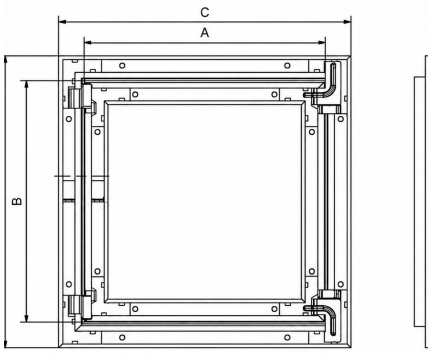


**A x B = Côtes de réservation**
**C x D = Côtes hors-tout**

## AVANTAGES PRODUIT

- Pose simple et rapide
- Profilé en aluminium
- Éléments de fixation en acier zingué
- Instruction de montage
- Panneau amovible
- Chaînette de sécurité anti-chute

+33 1 45 76 20 80
+33 6 64 47 85 40
cotramil@cotramil.com

COTRAMIL diffusion

7 allée Louis Bleriot
Z.A PONROY
94420 Le Plessis-Trévise